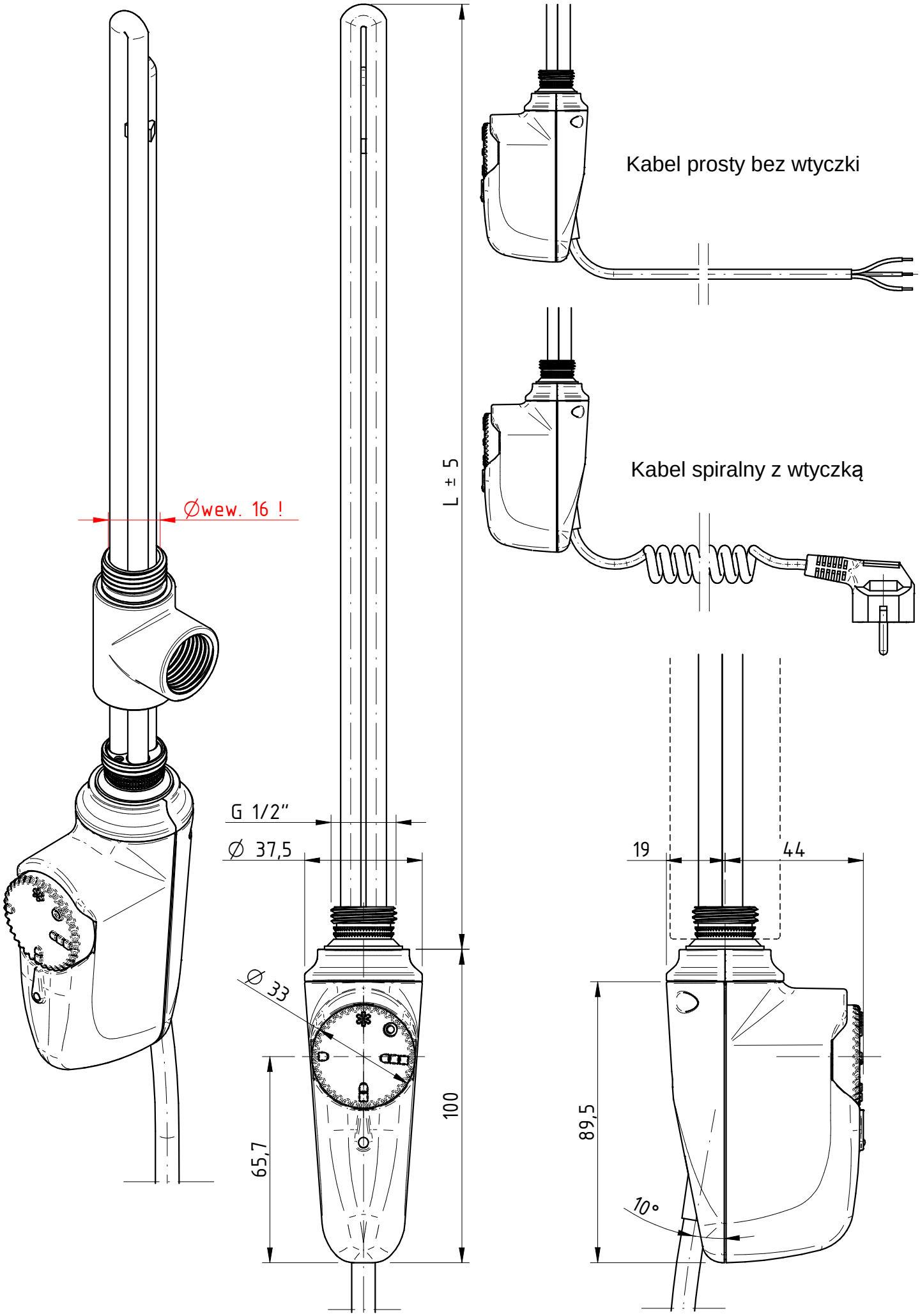
Kabel prosty bez wtyczki
Kabel spiralny z wtyczką
Øwew. 16 !
L ± 5
G 1/2"
Ø 37,5
Ø 33
100
65,7
19
44
89,5
10°